DATENBLATT

PX796-IP
Drahtloses DMX IP

Beschreibung

PX796-IP kann, je nach Konfiguration, ein Sender oder ein Empfänger einer drahtlosen DMX-Signal-Verbindung sein.
Es ist ein Gerät, mit dem man auf einfache Weise Installationen, die auf dem DMX512-Steuerungssystem basieren, ohne Kabel verbinden kann. Um eine Installation mit drahtloser DMX-Signalübertragung zu erstellen, sollten zwei oder mehr Geräte dieses Typs verwendet werden, die als Sender oder Empfänger eingestellt sind (funktioniert mit PX795 und PX796 – für Wandmontage).
Die Konfiguration ist sehr einfach und erfolgt auf Knopfdruck. Das 2,4 GHz-Band, in dem die Kommunikation stattfindet, gewährleistet eine große Reichweite ohne bemerkbare Verzögerungen.
Das Gerät ist in einem Kunststoffgehäuse verbaut und damit für die Wandmontage geeignet, mit Schutzart IP65. Es wird mit 230V AC Netzspannung versorgt. Das Set enthält eine externe Richtantenne mit einem 3m langen Kabel, das mit einem SMA/RP-Stecker versehen ist.

Abmessungen

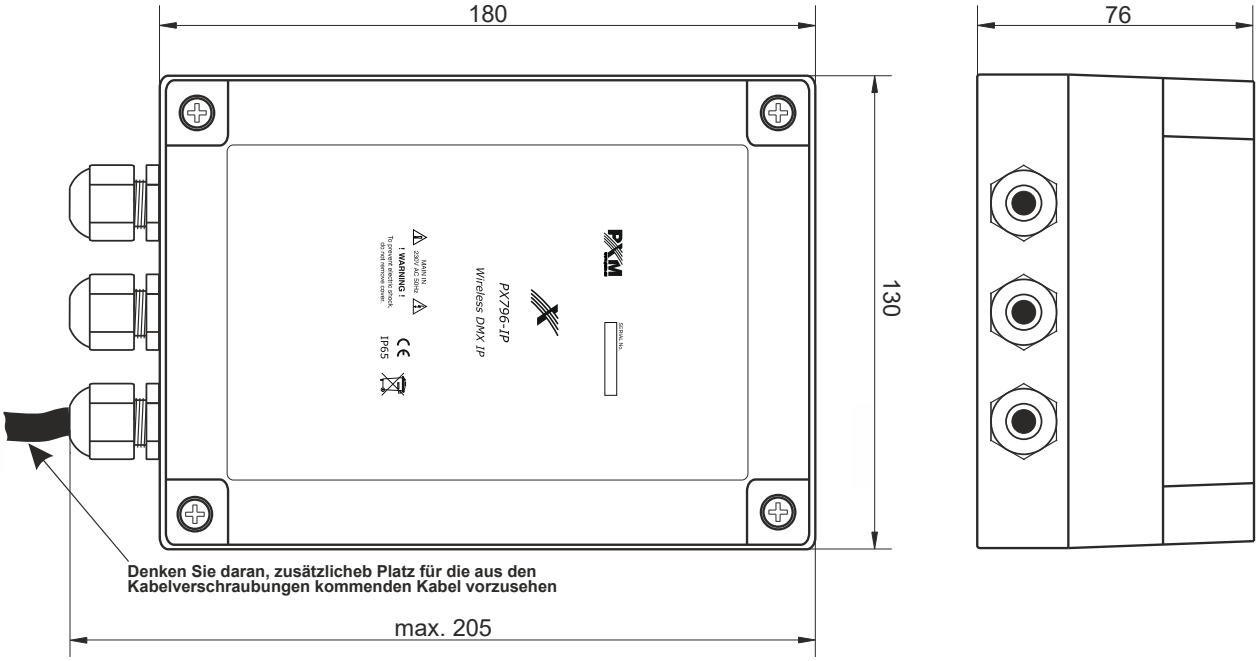

Anschlüsse

a) Geräteanschlussplan

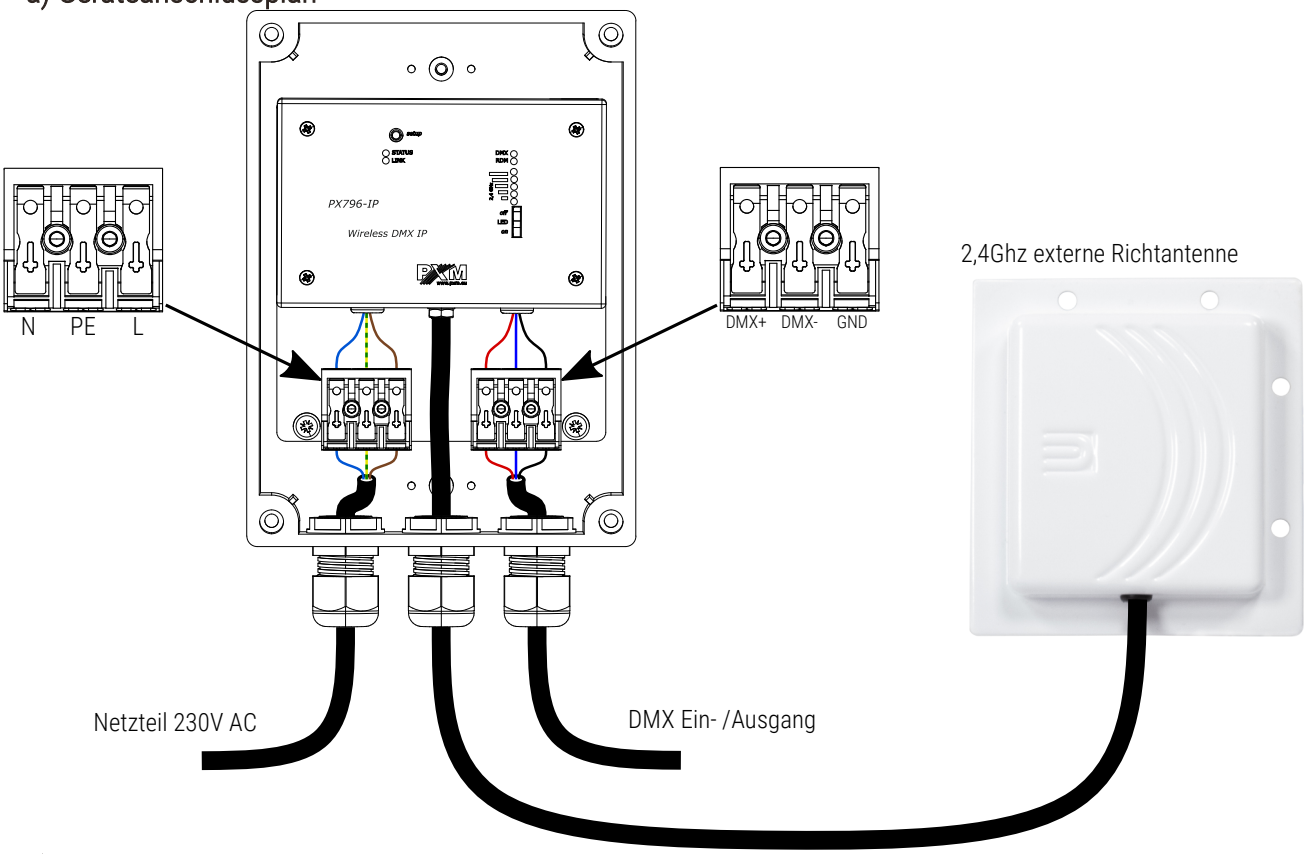

b) Gerätebedienungsplan

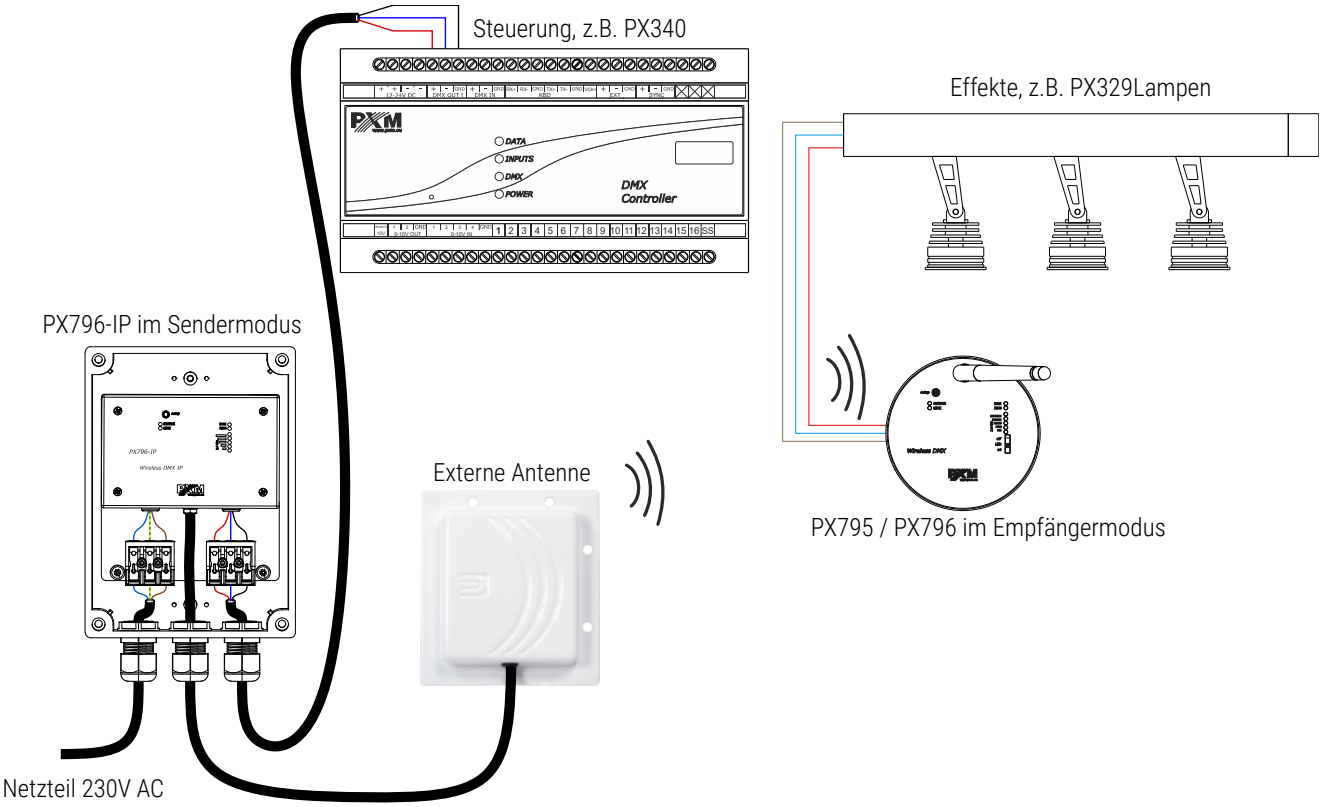

BITTE BEACHTEN! PX796-IP kann auch im Empfängermodus arbeiten.

Technische Daten

Typ	PX796-IP
Netzteil	230 V AC
Anzahl DMX-Kreise	512
Unterstützung RDM-Protokoll	ja
Übertragungsgeschwindigkeit	0,8 – 830 fps
Ausgangsleistung	5 – 20 dBm
Frequenz[1]	2,4 GHz
Reichweite (Sender – Empfänger)[2]	max. 1 km
Betriebsmodus	Sender / Empfänger
IP Rate	IP65
Stromverbrauch	max. 1 W
Gewicht	0,6 kg
Antenne	Ausrichtung: vertikal / horizontal Breite des Strahls: 70° max. Verstärkung (ohne Kabeldämpfung): 8 dBi Ausgangswiderstand: 50 Ω Anschluss: SMA/RP Kabellänge: 3 m
Maße	Breite: 130 mm Höhe: 180 mm Tiefe: 76 mm
Montage	Kunststoffgehäuse, für Wandmontage

[1] - gemäß Lumen Radio®

[2] - im freien Raum und bei günstigen Wetterbedingungen, ohne Hindernisse zwischen den Geräten